男子

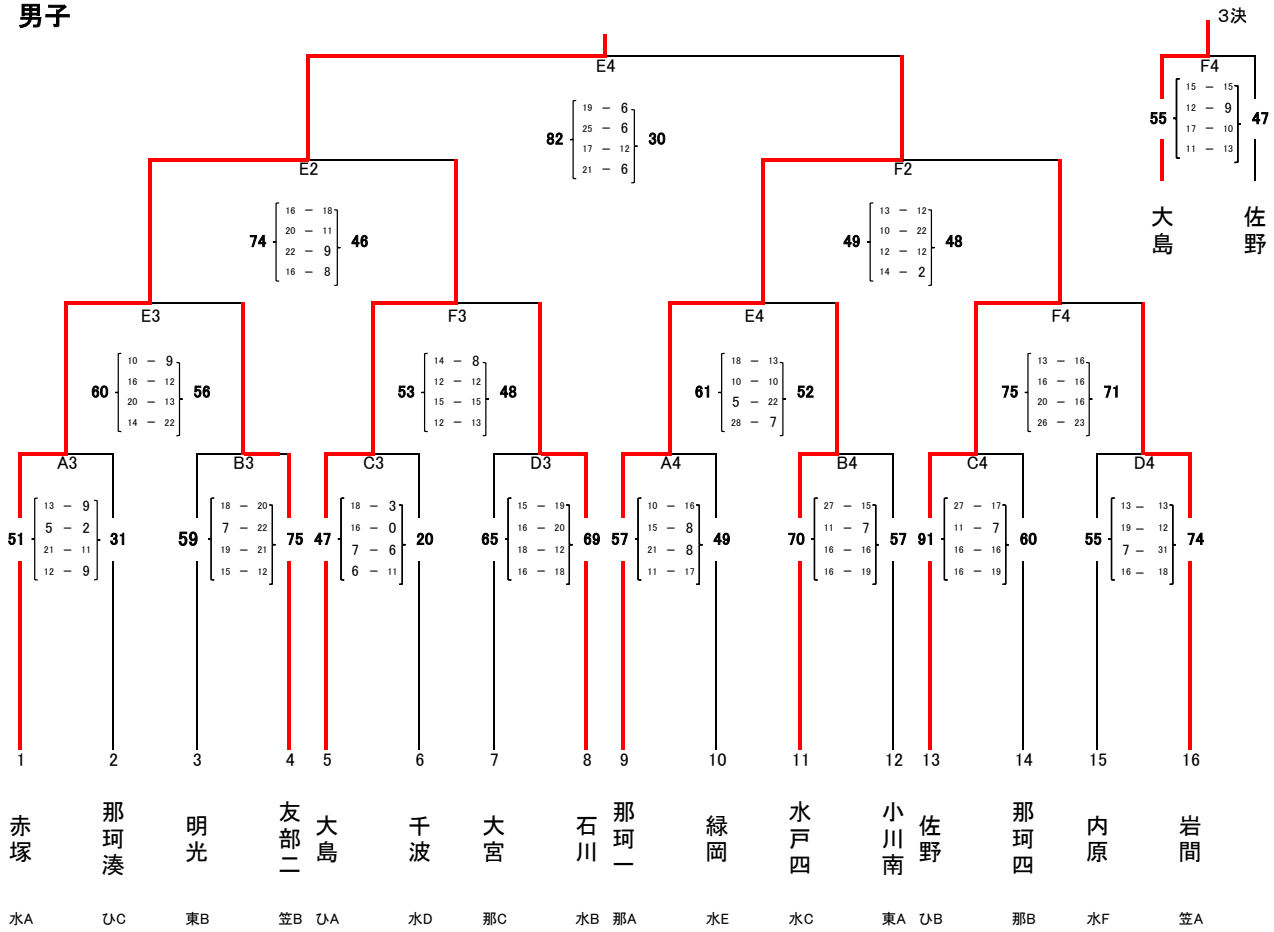
3決
F4
55 15 − 15 12 − 9 17 − 10 11 − 13 47
大島
佐野
E4
82 19 − 6 25 − 6 17 − 12 21 − 6 30
E2
74 16 − 18 20 − 11 22 − 9 16 − 8 46
F2
49 13 − 12 10 − 22 12 − 12 14 − 2 48
E3
60 10 − 9 16 − 12 20 − 13 14 − 22 56
F3
53 14 − 8 12 − 12 15 − 15 12 − 13 48
E4
61 18 − 13 10 − 10 5 − 22 28 − 7 52
F4
75 13 − 16 16 − 16 20 − 16 26 − 23 71
A3
51 13 − 9 5 − 2 21 − 11 12 − 9 31
B3
59 18 − 20 7 − 22 19 − 21 15 − 12 75
C3
47 18 − 3 16 − 0 7 − 6 6 − 11 20
D3
65 15 − 19 16 − 20 18 − 12 16 − 18 69
A4
57 10 − 16 15 − 8 21 − 8 11 − 17 49
B4
70 27 − 15 11 − 7 16 − 16 16 − 19 57
C4
91 27 − 17 11 − 7 16 − 16 16 − 19 60
D4
55 13 − 13 19 − 12 7 − 31 16 − 18 74
1 赤塚 水A
2 那珂湊 ひC
3 明光 東B
4 友部二 笠B
5 大島 ひA
6 千波 水D
7 大宮 那C
8 石川 水B
9 那珂一 那A
10 緑岡 水E
11 水戸四 水C
12 小川南 東A
13 佐野 ひB
14 那珂四 那B
15 内原 水F
16 岩間 笠A

女子

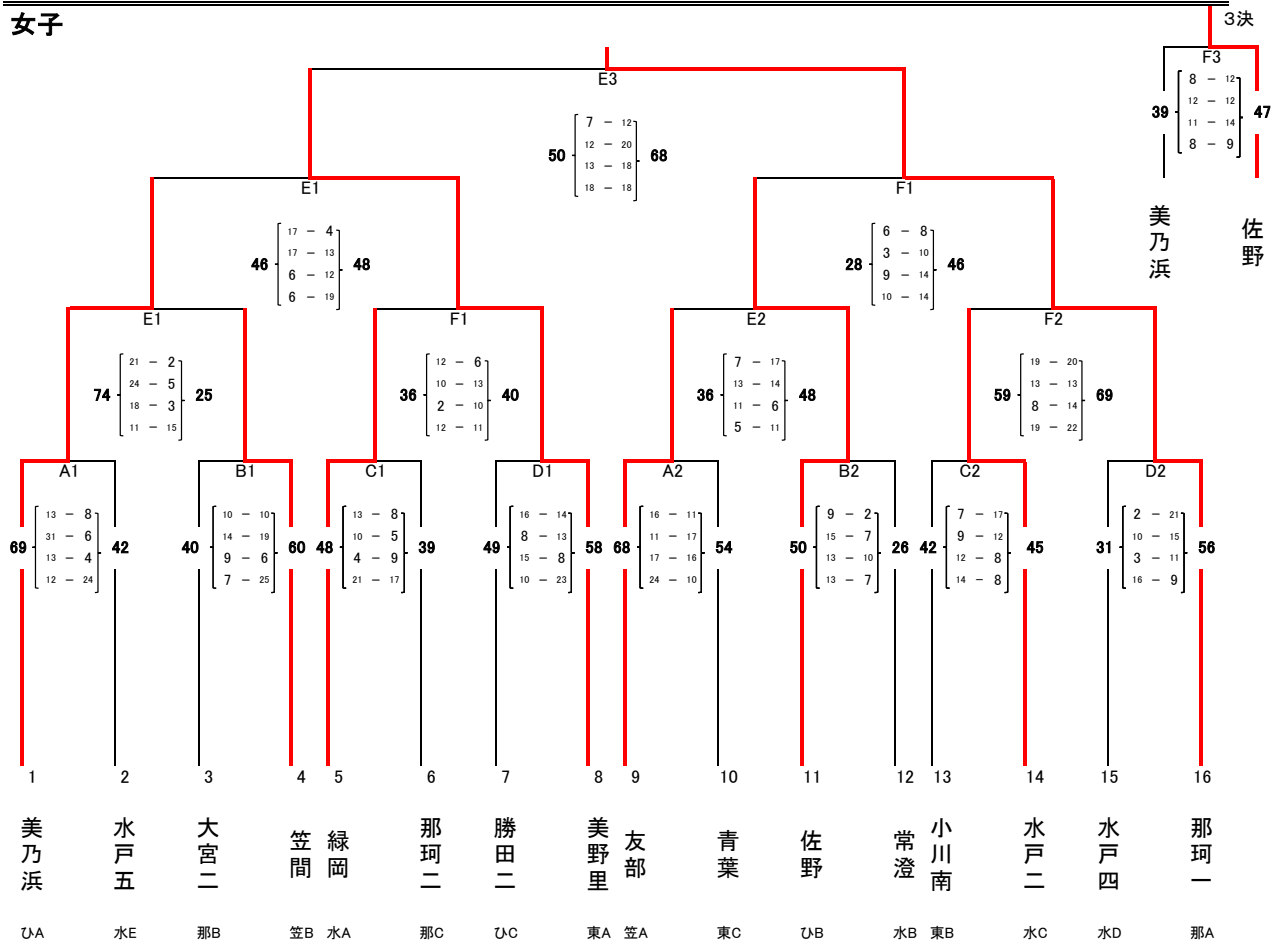
3決
F3
39 8 − 12 12 − 12 11 − 14 8 − 9 47
美乃浜
佐野
E3
50 7 − 12 12 − 20 13 − 18 18 − 18 68
E1
46 17 − 4 17 − 13 6 − 12 6 − 19 48
F1
28 6 − 8 3 − 10 9 − 14 10 − 14 46
E1
74 21 − 2 24 − 5 18 − 3 11 − 15 25
F1
36 12 − 6 10 − 13 2 − 10 12 − 11 40
E2
36 7 − 17 13 − 14 11 − 6 5 − 11 48
F2
59 19 − 20 13 − 13 8 − 14 19 − 22 69
A1
69 13 − 8 31 − 6 13 − 4 12 − 24 42
B1
40 10 − 10 14 − 19 9 − 6 7 − 25 60
C1
48 13 − 8 10 − 5 4 − 9 21 − 17 39
D1
49 16 − 14 8 − 13 15 − 8 10 − 23 58
A2
68 16 − 11 11 − 17 17 − 16 24 − 10 54
B2
50 9 − 2 15 − 7 13 − 10 13 − 7 26
C2
42 7 − 17 9 − 12 12 − 8 14 − 8 45
D2
31 2 − 21 10 − 15 3 − 11 16 − 9 56
1 美乃浜 ひA
2 水戸五 水E
3 大宮二 那B
4 笠間 笠B
5 緑岡 水A
6 那珂二 那C
7 勝田二 ひC
8 美野里 東A
9 友部 笠A
10 青葉 東C
11 佐野 ひB
12 常澄 水B
13 小川南 東B
14 水戸二 水C
15 水戸四 水D
16 那珂一 那A