平成28年度　第44回　茨城県ミニバスケットボール選手権大会　組合せ（男子）

11/19(土)A・Bコート(ラスカ)C・Dコート(笠間)
11/23(水)C・Dコート(笠間)
11/26(土)A・Bコート(ラスカ)

（出場枠）26チーム		
中　央：7	県南A：5	県南B：5
県　北：3	県　東：2	県　西：4

1.　9:30～
2. 10:35～
3. 11:40～
4. 12:45～
5. 13:50～
6. 14:55～
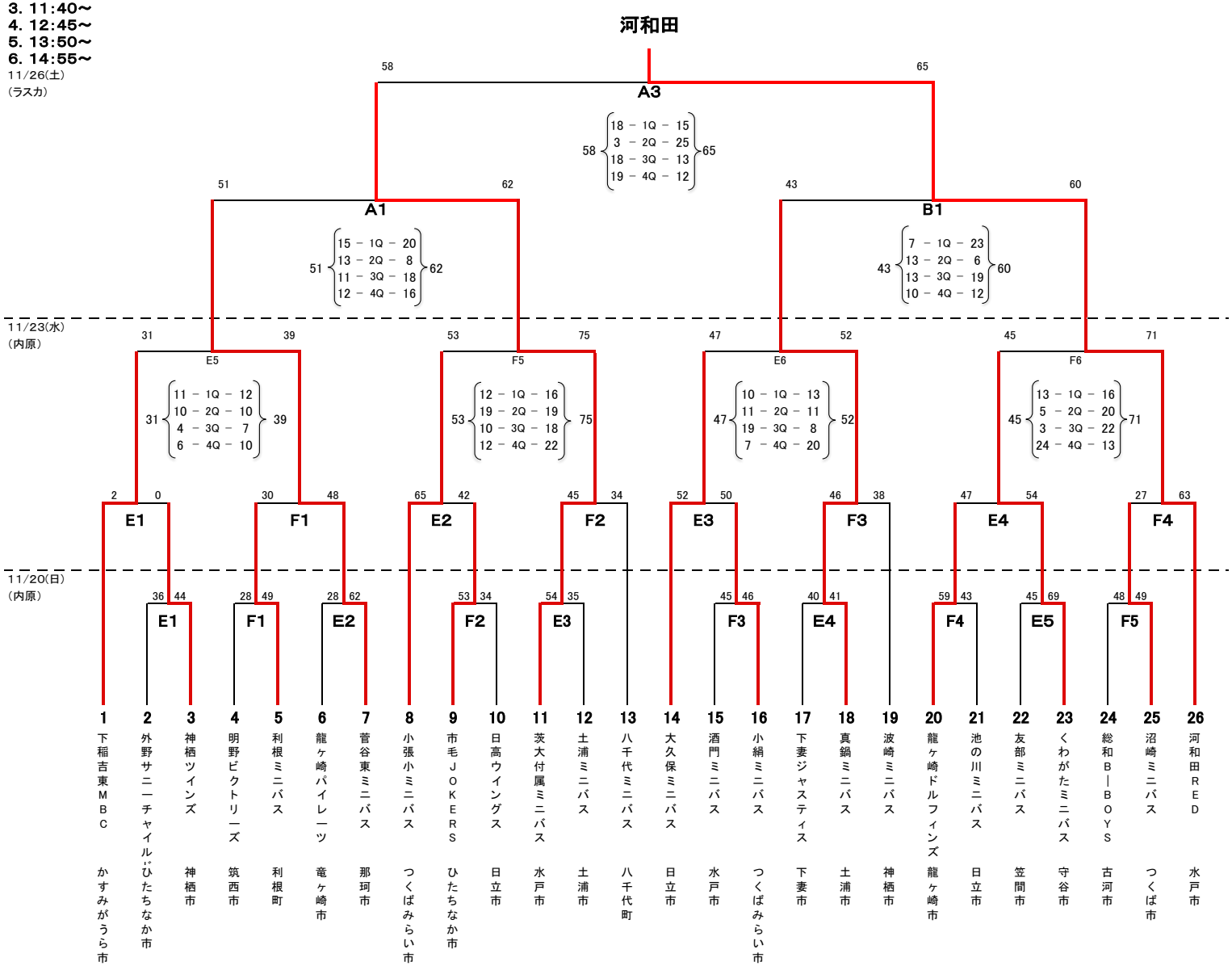
11/26(土)
（ラスカ）